FEUILLE D'INSTRUCTION 8184A - DÉFLECTEUR HYDRAULIQUE

INSTALLATION – 64": Cylindre 2" X 6" Ensemble 8155 requis
– 76": Cylindre 2" X 8" Ensemble 8249 requis

1. Éteindre le moteur, enlever la clé de contact.
2. **Figure 1:** Retirer un des anneaux de retenue (items 1-4) de chaque goupille du cylindre (items 2-3) et retirer les goupilles. Placer les sorties hydrauliques dans la position illustrée à la figure 4 et attacher la base du cylindre (item 5) à la base de la chute et la section coulissante au déflecteur avec les goupilles et les anneaux de retenue (items 1-2-3-4).
3. **Figure 2:** Retirer les deux bouchons (items 1-2) des ports "C3" et "C4" du bloc hydraulique.
4. **Figure 3:** Installer les coudes 90° 7/16" ORB M. X 7/16 JIC M. (items 1-2) dans les ports "C3" et "C4" du bloc hydraulique en positionnant les coudes dans la direction illustrée.
5. **Figure 4:** Installer les coudes 90° 3/8 NPT M. X 1/4 NPT PIV. F. (items 1-2) dans les ports du cylindre en positionnant les coudes dans la direction illustrée. Ajouter du scellant à filets sur la partie mâle des coudes.

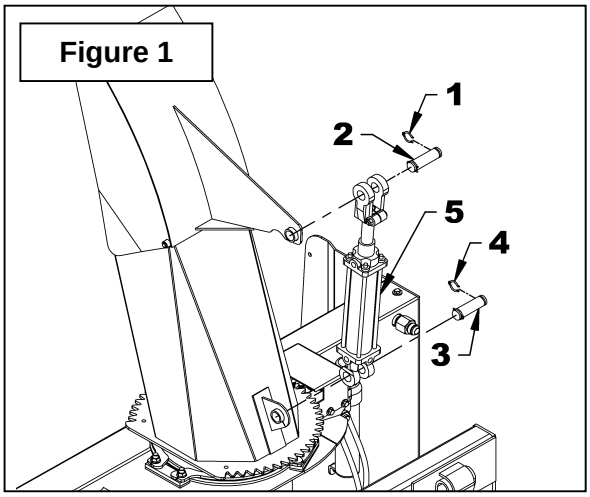

Figure 1

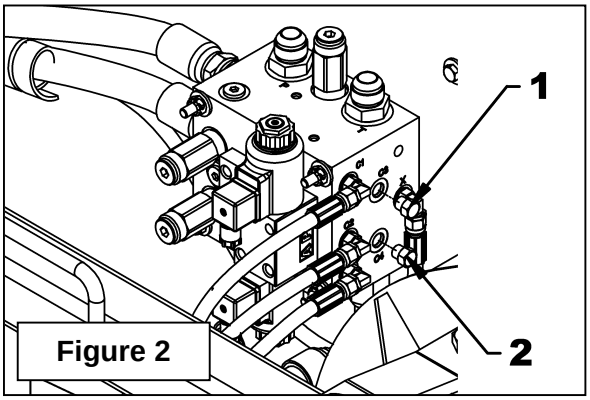

Figure 2

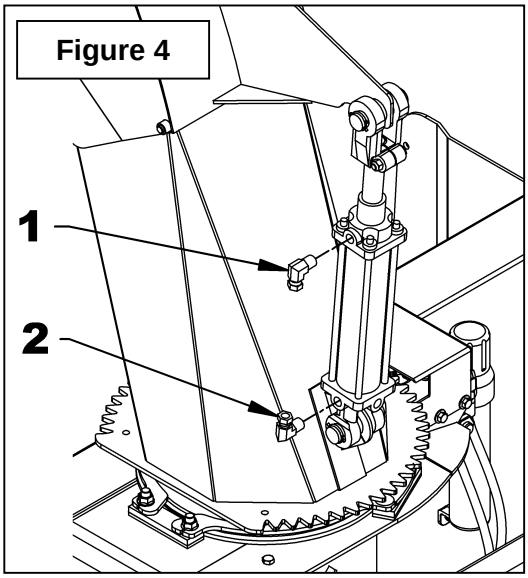

Figure 4

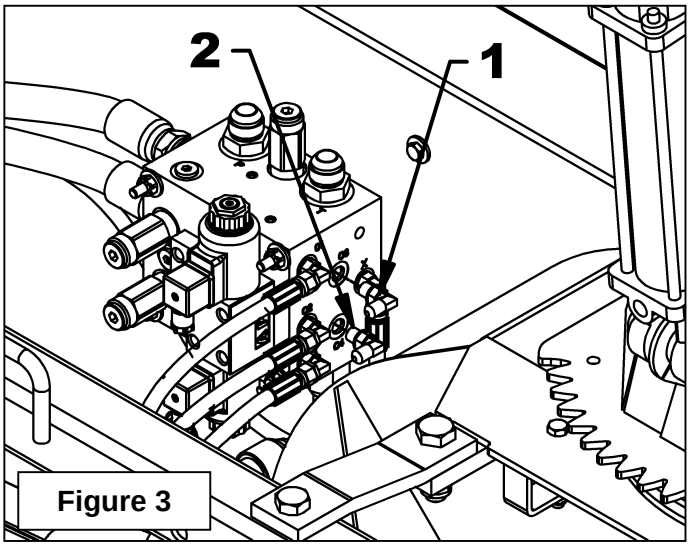

Figure 3

6. **Figure 5:** Fixer le support de boyau (item 4) sur l'attache universelle à l'aide d'un boulon 5/8" NC, d'une rondelle de blocage et d'un écrou (items 1-2-3, non fournis).
7. **Figure 6:** Mettre du scellant à filets sur la partie mâle de chaque boyau (items 1-2) et visser dans les coudes 90° (items 3-4) du cylindre.
8. **Figure 7:** Brancher l'extrémité femelle de chaque boyau (items 1-2) aux coudes 90° du bloc hydraulique (items 3-4) en s'assurant de brancher le boyau de la tige du cylindre au port "C4" du bloc hydraulique.
9. **Figure 8:** Fixer les boyaux au support de boyau (item 1) avec la crampe (item 2), le boulon 3/8" x 1 1/4" lg (item 3) et l'écrou à bague de nylon (item 4) en laissant assez de longueur de boyau pour permettre une rotation complète de la chute. Installer le protecteur de boyaux (item 5) tel qu'illustré.

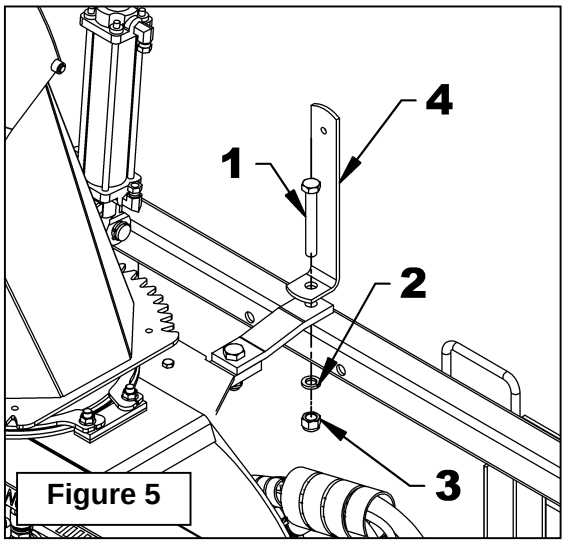

Figure 5

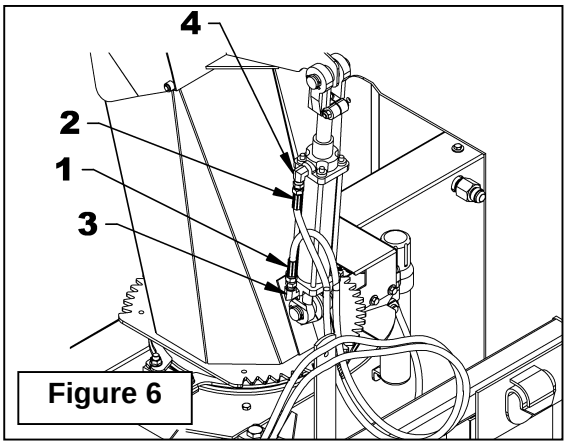

Figure 6

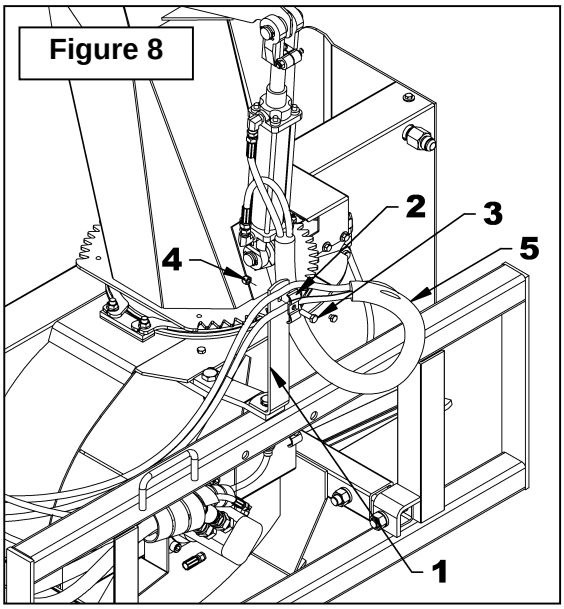

Figure 8

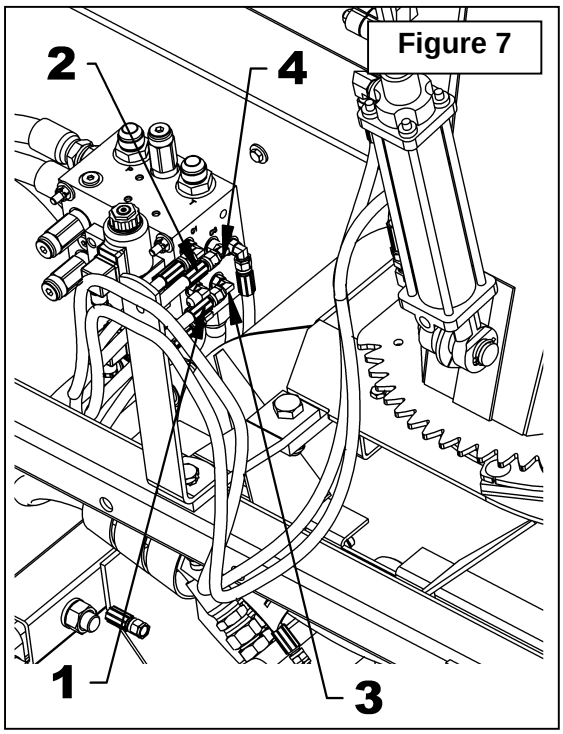

Figure 7

10. **Figure 9: Enlever** les vis à tête cylindrique 10-24 X 7/8" (item 1) et retirer la plaque (item 2). S'assurer d'enlever les joints toriques collés sur le bloc hydraulique et bien nettoyer les quatre orifices avant d'installer la valve.

11. **Figure 10:** Fixer la valve électro-hydraulique (item 1) au bloc avec les quatre vis à tête cylindrique (item 2) fournies avec la valve en s'assurant que les joints toriques de la valve sont bien en place sur la valve.

IMPORTANT: S'assurer de fixer la valve <u>dans le bon sens</u>. Elle doit avoir l'indication "T" du côté des valves de surpressions (fig. 10 item 3).

12. **Figure 11:** Retirer les connecteurs DIN (items 3-4) en retirant les deux vis (items 1-2).

13. **Figures 12a-12b:** Démonter les connecteurs DIN (Fig. 12b, item 1) et brancher les fils du harnais 160" tel qu'illustré à la Figure 12a. Lors de la connexion des fils, s'assurer de repositionner le bornier dans le bon sens dans le boîtier afin que les sorties soient vers le bas une fois sur la valve.

14. **Figure 11:** Réinstaller les connecteurs DIN (items 3-4) sur la valve en s'assurant que le fil blanc est dans le connecteur supérieur et que le fil bleu est dans celui du bas et que les fils pointent vers le bas.

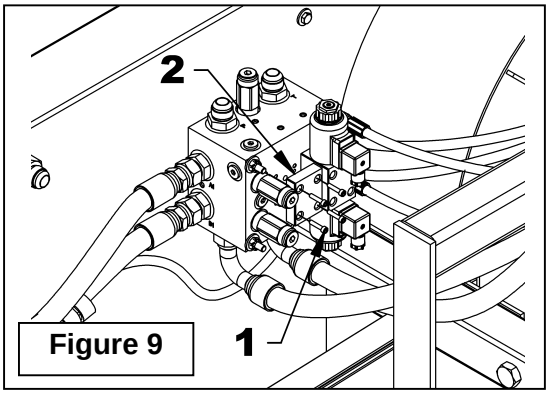

Figure 9

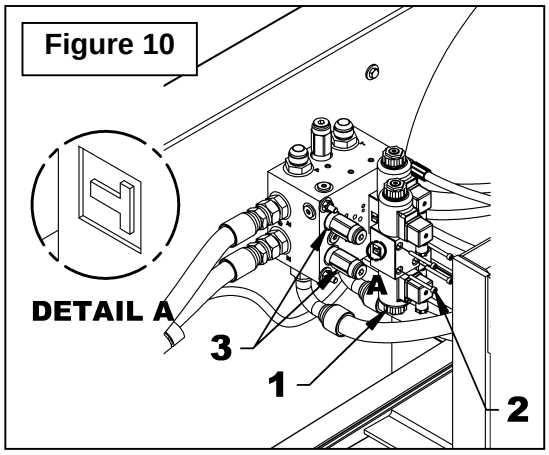

Figure 10

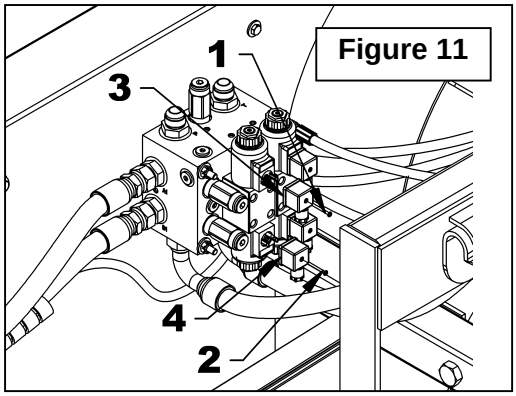

Figure 11

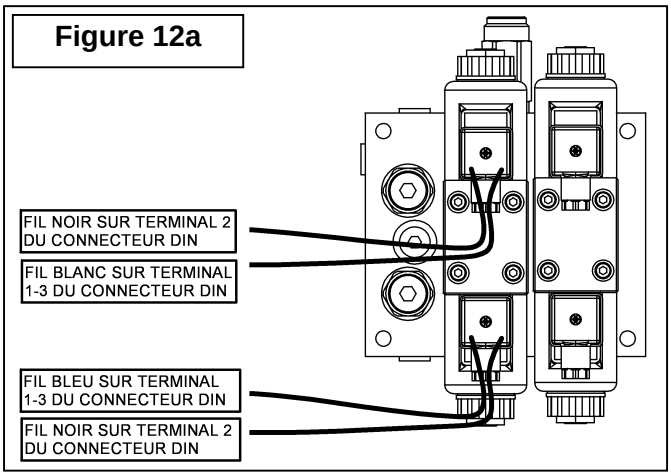

Figure 12a

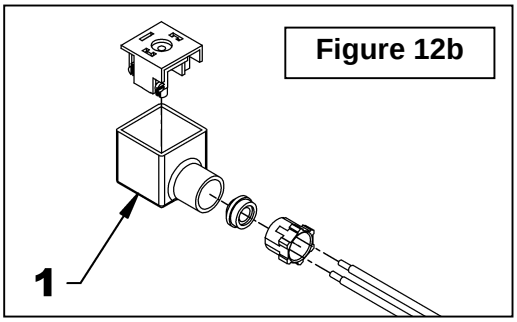

Figure 12b

15. Installer l'interrupteur dans un des trous du boîtier à interrupteur et installer le boîtier à l'endroit sur la machine qui assure un accès facile lors de l'opération de la souffleuse à l'aide de la boulonnerie fournie. Si les boulons ne sont pas assez long, utiliser des plus long tout en prenant garde de ne pas entrée en contact avec les interrupteurs.

16. Faire passer le harnais 160" au même endroit que les boyaux hydrauliques jusqu'à l'avant du tracteur, près du démarreur du moteur du tracteur. Attacher l'harnais avec des attaches de nylon et insérer avec les boyaux dans le protecteur de boyaux de 4" et ensuite dans l'enveloppe protectrice de 360". S'il s'agit d'une réinstallation du déflecteur, connecter le connecteur mâle du harnais 160" au connecteur femelle du tracteur.

17. Figure 13 : Poser les terminaux mâles sur le bout dénudé des fils blancs et du fil de mise en terre noir. Connecter ces terminaux au connecteur femelle à trois cavités en vous assurant d'installer le fil noir dans la cavité "A".

18. Fixer le fil noir à une mise à terre appropriée sur le bâti du tracteur.

19. Brancher le fil avec fusible au fil d'interrupteur de contact du tracteur à l'aide du connecteur de dérivation.

20. Connecter le connecteur mâle au connecteur femelle.

21. Figure 14: Connecter le <u>fil fusible à la lame 1 (item 1) - au centre</u>, un fil blanc à la lame 2 et l'autre à la lame 3 de l'interrupteur.

<u>NOTE</u>: Si le mouvement du déflecteur ne correspond pas à l'illustration sur l'interrupteur inverser les fils blancs.

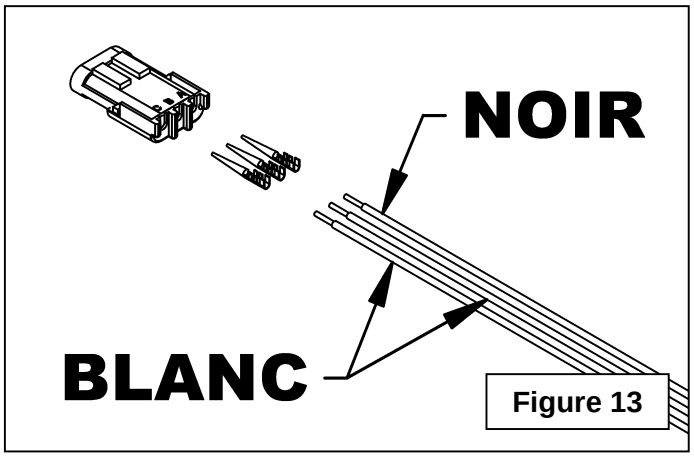

Figure 13

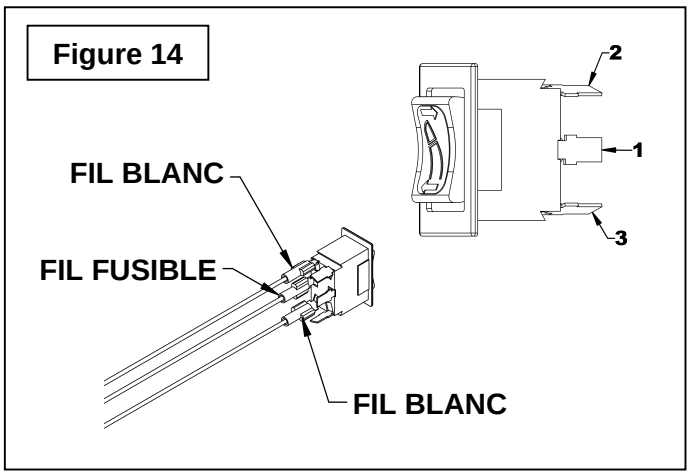

Figure 14

ENSEMBLE DE VALVE POUR LA DÉFLECTEUR HYDRAULIQUE – 8184A

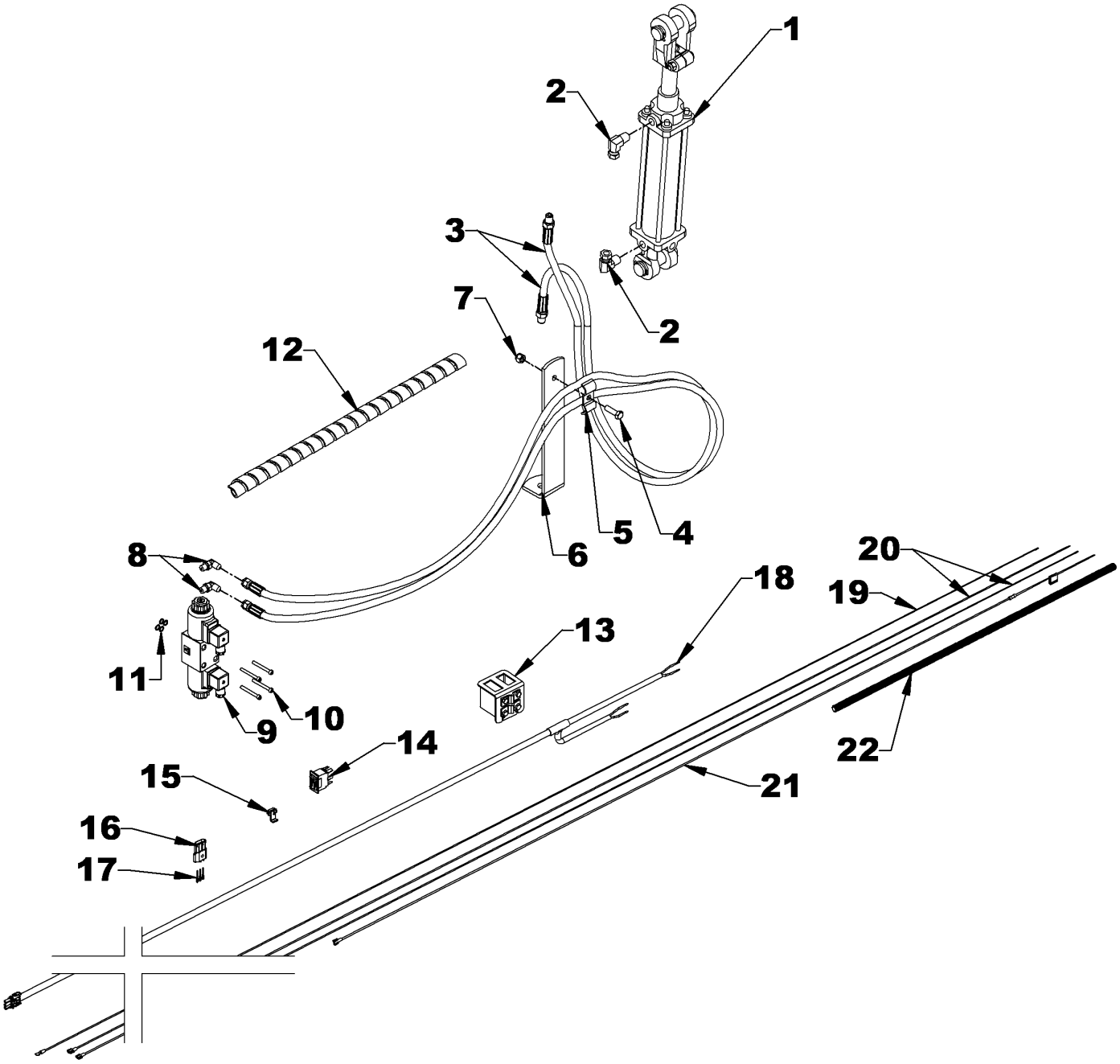

PIÈCES

RÉF.	DESCRIPTION	QTÉ	# PIÈCE
	Cylindre hydraulique 8249 pour H76A & H84A		
1	Cylindre 2" x 8"	1	3900022
	Ensemble de joint d'étanchéité - cylindre 3900022 (non illustré)		3900205
	Cylindre hydraulique 8155 pour H64A		
1	Cylindre 2" x 6"	1	3900002
	Ensemble de joint d'étanchéité - cylindre 3900002 (non illustré)		2600047
2	Coude 90° 3/8" NPT M x 1/4" NPT PVF	2	654438
3	Boyau 75" lg - 1/4"NPT RM x 7/16" JIC PVF	2	3700077
4	Boulon hex. ø3/8"NC x 1 1/4" Gr.5 PQÉ	1	0100039
5	Crampe à boyau 1/4"	1	666583
6	Support de boyau	1	669275
7	Écrou à bague de nylon ø3/8"NC PQÉ	1	1000006
8	Coude 90º 7/16 ORB M X 7/16 JIC M	2	2600065
9	Valve électro-hydraulique	1	3900027
10	Vis à 6 pans creux 10-24 NC x 1 3/4" tête cylindrique gr.5, noir	4	0800018
11	Joint torique 0.07" x 3/8" x 1/2" ext.	4	3900462
12	Protecteur de boyaux 24" lg.	1	669152
13	Boîtier d'interrupteur	1	669281
14	Interrupteur avec autocollant de rotation	1	669255
15	Connecteur instantané D.A.	1	656665
16	Connecteur femelle à trois cavités	1	4000066
17	Terminal mâle	3	663282
18	Harnais électrique 160"	1	4000078
19	Fil négatif (noir) 200"	1	669314
20	Fil positif (blanc) 200"	2	669313
21	Fil avec fusible	1	666065
22	Enveloppe protectrice 360"	1	669315